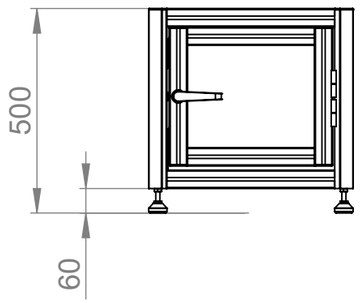

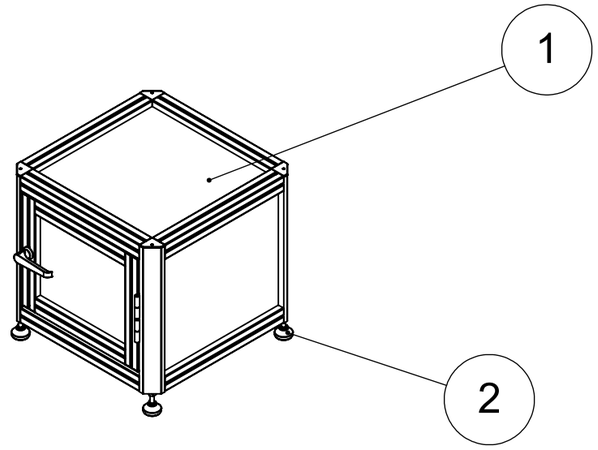

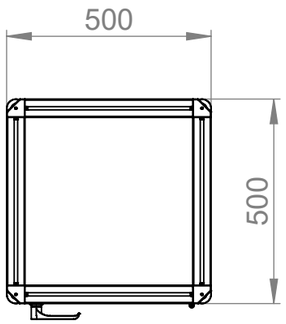

Osa Item	Nimitys Description	Piir. no. Dwg no.	Standardi Standard	Materiaali Material	Mitat Dimensions	Kpl Qty
5	Sarana, vasenkätinen, naaras	21.1375				2
4	Oven lukitus, naaras	21.9300				2
3	Door, right-handed	10022R				1
2	MiniTec säädettävä jalkatassu	01316			M10 with 45mm base	4
1	Runko	10001				1

Yleistoleranssi / General tolerances SFS-EN 22768-1, SFS-EN ISO 13920	Asiakas / Customer Customer 1	Suunnittelija / Designed	Pvm / Date 16/04/2019 11.25.5
Massa / Mass kg	Projekti / Project 10000	Tarkastaja / Checked	Pvm / Date
Mittakaava / Scale A3 1:15	Työnumero / Work number	Tehdään kpl / Quantity manufactured	
CADWORKS www.cadworks.fi	Nimitys / Description Kaappi 1 ovi oik., Salpa, Tassut	Piirustusnumero / Drawing number 10024	Rev

Rev	Muutos / Change	Pvm / Date	Suunnittelija / Designed